SUMIDORO PRÉ–MOLDADO

CORTE – JUNTA LIVRE

CAPACIDADE DE INFILTRAÇÃO

A=(150*5)/56,54

A=13,26m2

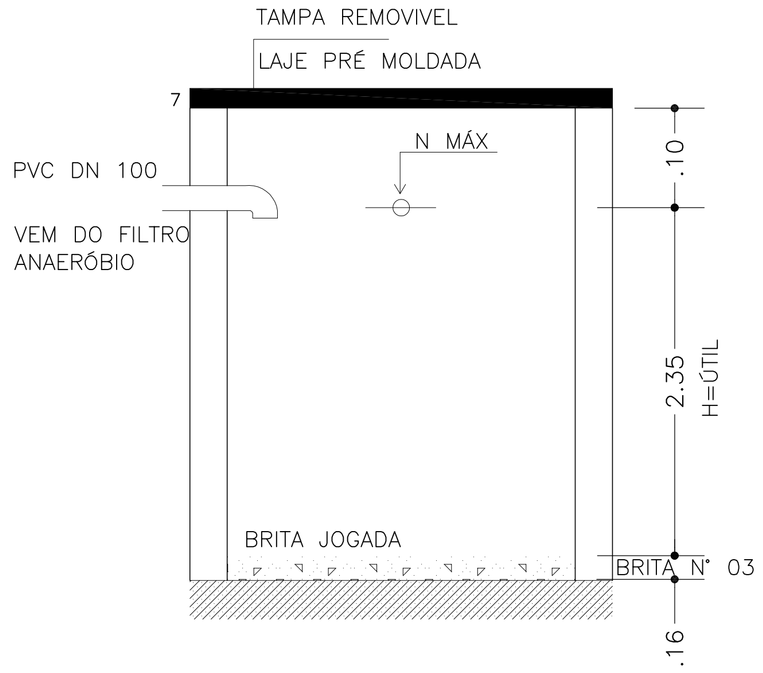

PLANTA BAIXA – JUNTA LIVRE

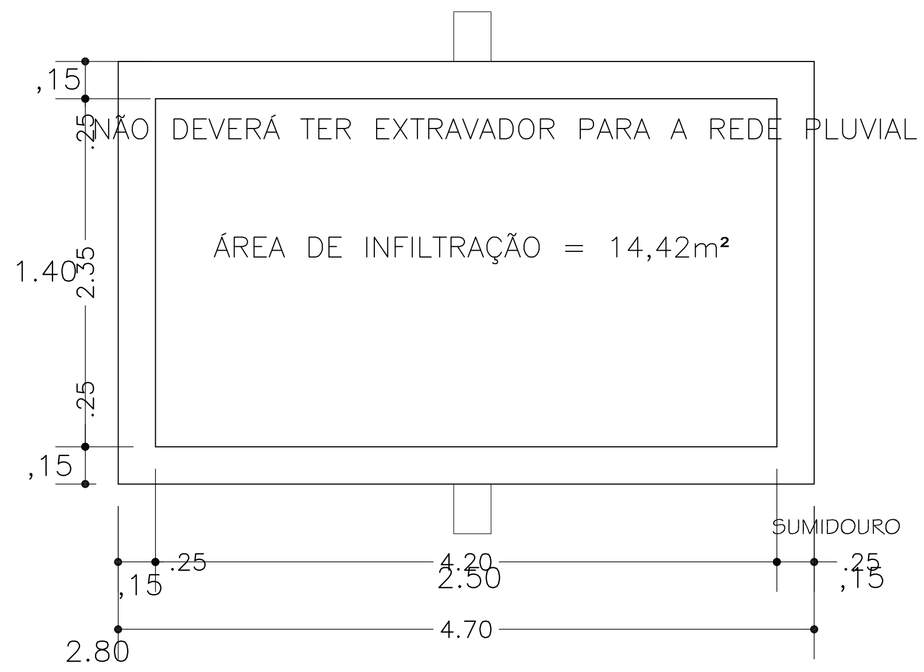

FILTRO ANAERÓBIO PRÉMOLDADO

V= 1,6 NCT
N= Numero de contribuintes
C= Contr. diária
T= Tempo de decomp

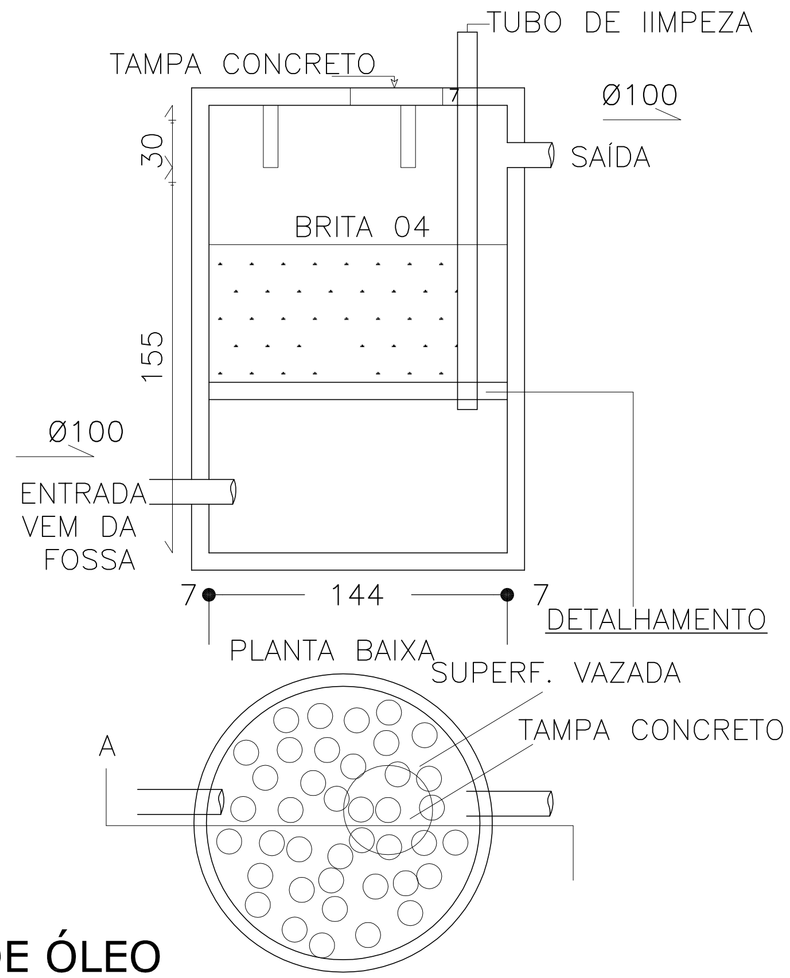

FOSSA SÉPTICA PRÉMOLDADA

V= N*(C*T+K*Lf) + 1000
V= 5*(100*T+65*1) + 1000
V=1.825 LITROS

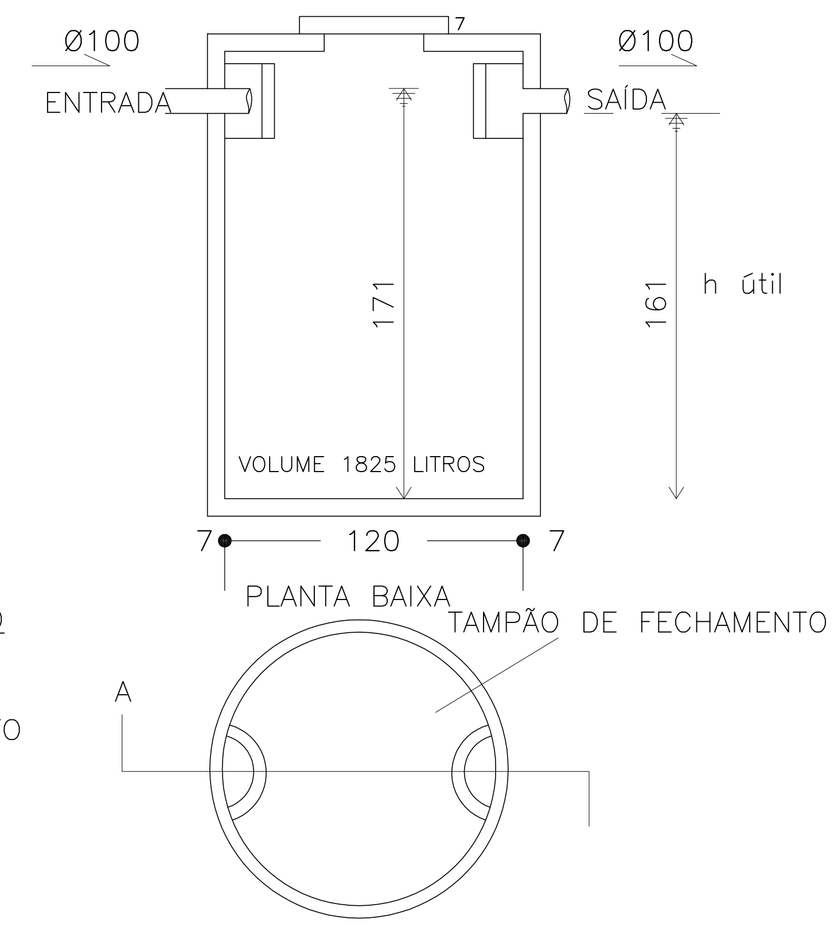

CAIXA DE INSPEÇÃO SIFONADA

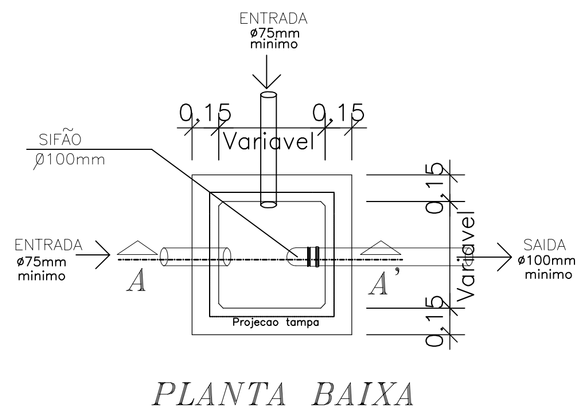

PLANTA BAIXA

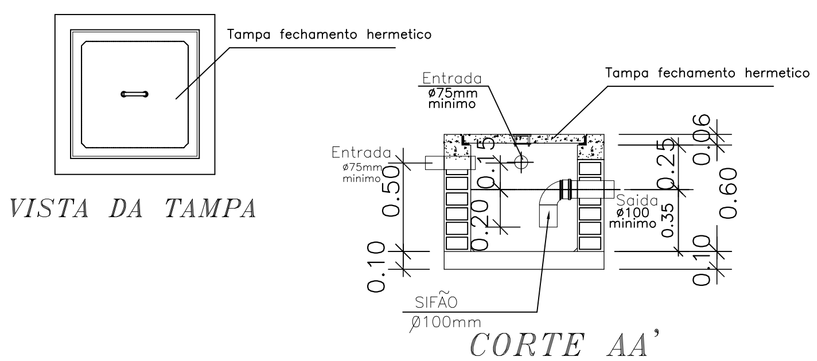

VISTA DA TAMPA

CORTE AA'

CAIXA SEPARADORA DE ÓLEO

FORMATO RETANGULAR

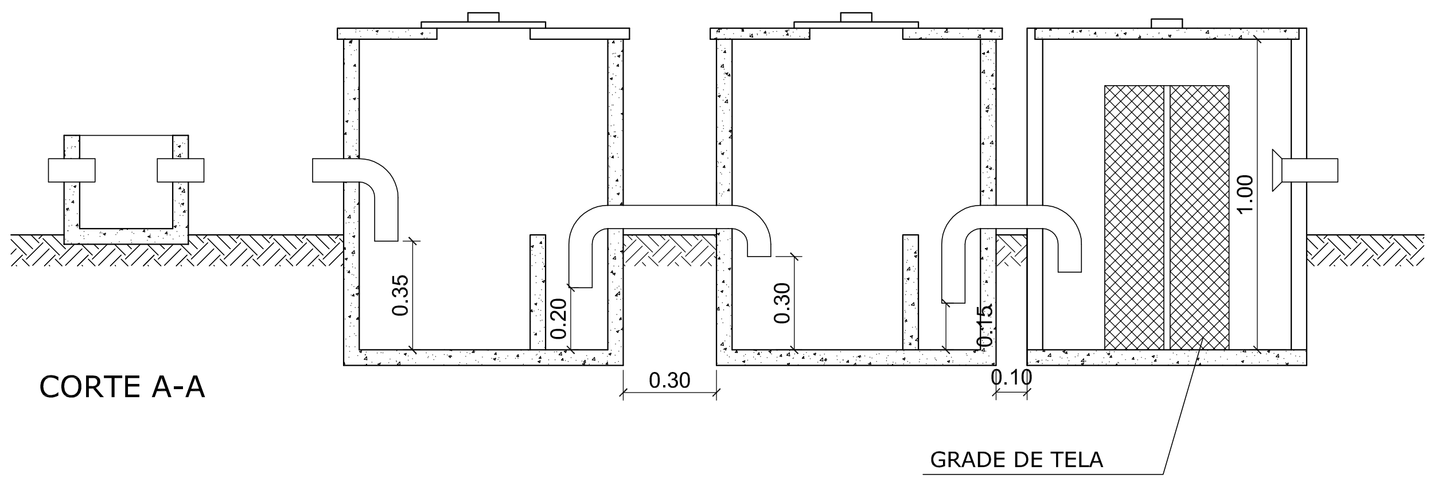

CORTE A-A

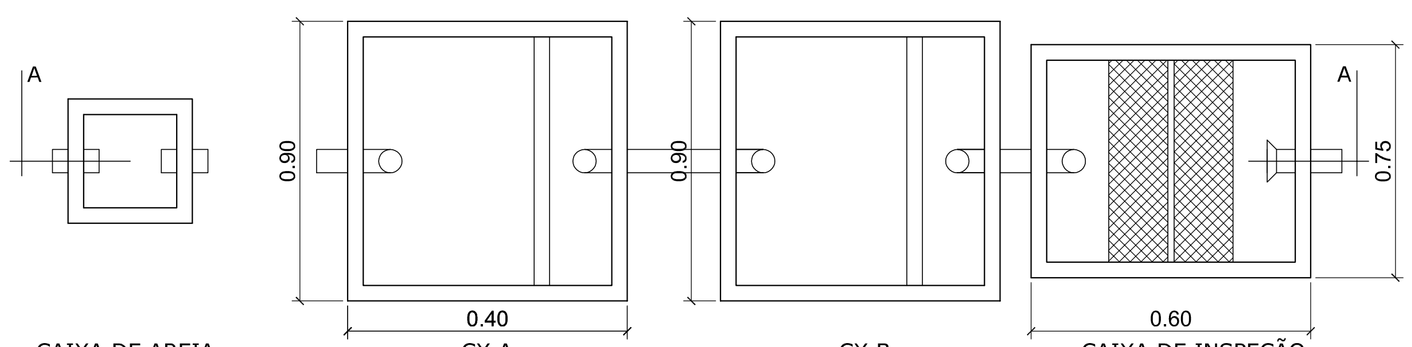

CAIXA DE AREIA | CX.A | CX.B | CAIXA DE INSPEÇÃO

PLANTA BAIXA

ESCALA 1/25

5

Obra: Base Descentralizada - SAMU

PREFEITURA MUNICIPAL DE SINIMBU

Proprietário:

Sandra Martha Roesch Backes
Prefeita Municipal

Resp.Técnico:

Rafaela Marchi Agostini
Eng. Civil CREA nº RS208697

PROJETO HIDROSSANITÁRIO

ESC.: Indicada	Área = 141,35 m2	Data: 11/05/22	Des.: R.M.A.